XAQUABRASS PRESS

#XPR63

Bras de plafond rond de 4”



CARACTERISTIQUES

Laiton massif
Raccordement 1/2” mâle NPT

FINIS

Chrome Poli (PC)
Electro Black (EBK)
Blanc (WH)
Nickel Brossé PVD (BNVD)
Sunset PVD (SUVD)

CERTIFICATIONS ET CONFORMITÉ

ASME A112.18.1
CSA B125.1

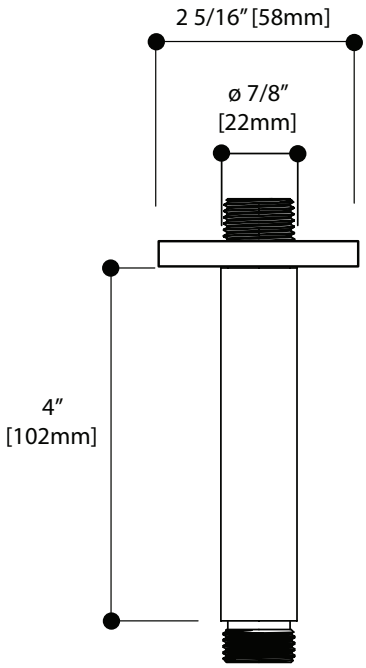

Accès rapide au soutien technique:

Aquabrass ne peut pas être tenu responsable d’éventuelles omissions ou erreurs techniques ou typographiques contenues dans ce document et se réserve le droit d’y apporter des changements sans préavis.